Viro®
Certified Quality System UNI EN ISO 9001
VIRO S.p.A.
VIA GARIBALDI 4 - 40069 ZOLA PREDOSA (BO) ITALY
TEL. +39.051.6176511 - FAX +39.051.755079
www.viro.it viro@viro.it

(I) GRUPPO DI FISSAGGIO "VAN LOCK" PER CAMION E FURGONI Art. 4222
(GB) *"VAN LOCK" FASTENING UNIT ITEM CODE 4222 FOR TRUCKS AND VANS*
(F) GROUPE DE FIXATION "VAN LOCK" POUR CAMIONS ET FOURGONS Art. 4222
(E) *GRUPO DE FIJACIÓN "VAN LOCK" PARA CAMIÓNES Y FURGÓNES Art. 4222*

ITA FRA ENG SPA

(I) POSIZIONE IDONEA PER L'INSTALLAZIONE
(GB) *SUITABLE INSTALLATION POSITION*
(F) *POSITION APPROPRIEE POUR L'INSTALLATION*
(E) *POSICIÓN IDÓNEA PARA LA INSTALACIÓN*

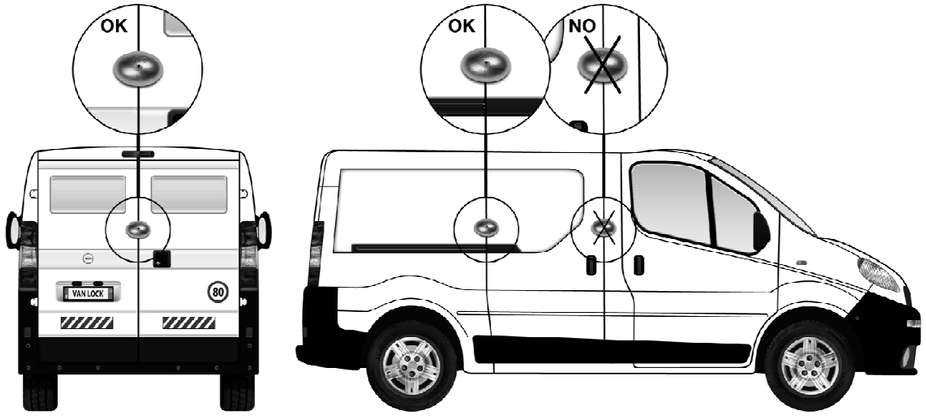

(I) VERIFICARE CHE ANCHE DAL LATO INTERNO NON VI SIANO IMPEDIMENTI DOVUTI ALLA FORMA DELL'ANTA O DEL PORTELLONE

(GB) *CHECK THAT EVEN FROM INSIDE NO OBSTACLES, DUE TO THE SIDE DOOR OR REAR DOOR SHAPE, ARE PRESENT*

(F) CONTROLER QUE MEME DE L'INTERIEUR IL Y'AIT PAS D'OBSTACLES DU A LA FORME DE LA PORTE A FEUILLURE OU DE LA PORTE

(E) *VERIFICAR QUE TAMBIÉN DESDE EL LADO INTERIOR NO HAYAN OBSTÁCULOS DEBIDOS A LA FORMA DE LA PUERTA O DEL PORTILLO*

(I) COMPONENTI DEL GRUPPO DI FISSAGGIO
(GB) *FASTENING UNIT COMPONENTS*
(F) COMPOSANTS DU GROUPE DE FIXATION
(E) *COMPONENTES DEL GRUPO DE FIJACIÓN*

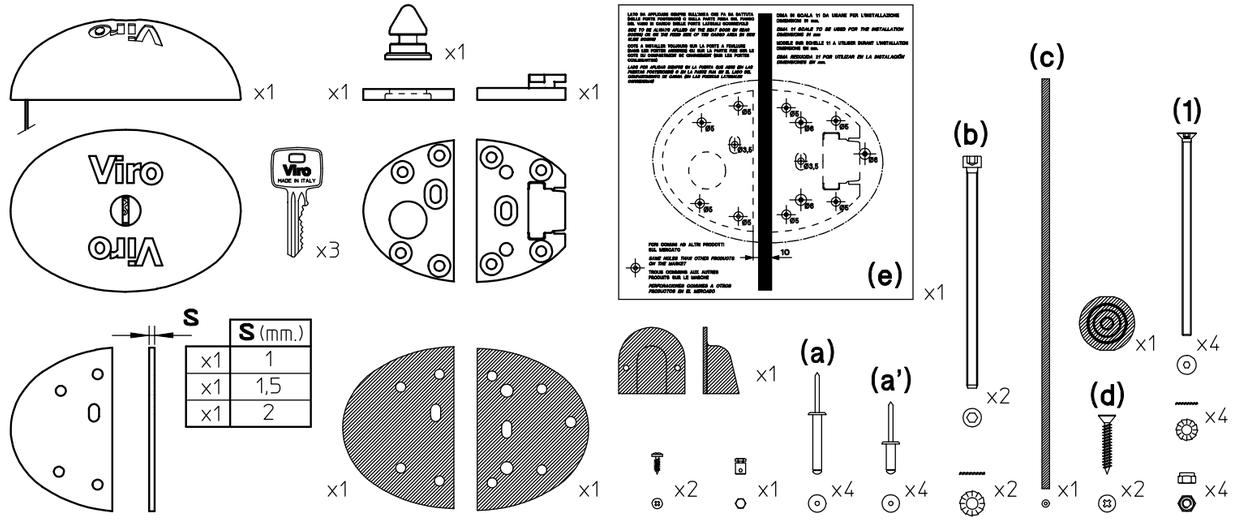

	S (mm.)
x1	1
x1	1,5
x1	2

(I) E' DISPONIBILE ANCHE UNA COPPIA DI GRUPPI DI FISSAGGIO "VAN LOCK" IN SERIE KA (CHIAVE UGUALE) Art. 4222/4222

(GB) *A COUPLE OF "VAN LOCK" FASTENING UNIT KA (KEY ALIKE) ALSO AVAILABLE Item Code 4222/4222*

(F) DISPONIBILITE D'UNE PAIRE DE GROUPES DE FIXATION "VAN LOCK" EN SERIE KA (MEME CLE) Art. 4222/4222

(E) *ES DISPONIBLE TAMBIÉN UNA PAREJA DE GRUPOS DE FIJACIÓN "VAN LOCK" EN SERIE KA (LLAVE IGUAL) Art. 4222/4222*

(I) ESECUZIONE DELLA FORATURA CON DIMA ADESIVA (CONSIGLIATA)
(GB) *HOLES BORING WITH ADHESIVE TEMPLATE (RECCOMENDED)*

(I) LATO DELLA DIMA ADESIVA DA APPLICARE SEMPRE SULL'ANTA CHE FA DA BATTUTA (NELLE PORTE POSTERIORI) O SULLA PARTE FISSA SUL FIANCO DEL VANO DI CARICO (NELLE PORTE LATERALI SCORREVOLI)

(GB) *ADHESIVE TEMPLATE SIDE TO BE APPLIED ON THE CLOSING DOOR (FOR REAR DOORS) OR ON THE FIXED PART NEXT TO THE LOADING COMPARTMENT (FOR SIDE SLIDING DOORS)*

(F) LE COTE DU MODELE ADHESIF A APPLIQUER TOUJOURS SUR LA PORTE A FEUILLURE (SUR LES HAYONS) ET SUR LA PARTIE FIXE SUR LE COTE DU COMPARTIMENT DE CHARGEMENT (DANS LES PORTES COULISSANTES LATERALES)

(E) *LADO DE LA DIMA ADHESIVA POR APLICAR SIEMPRE EN LA PUERTA QUE CIERRA (EN LAS PUERTAS POSTERIORES) O EN LA PARTE FIJA EN EL LADO DEL ESPACIO DE CARGA (EN LAS PUERTAS LATERALES CORREDERAS)*

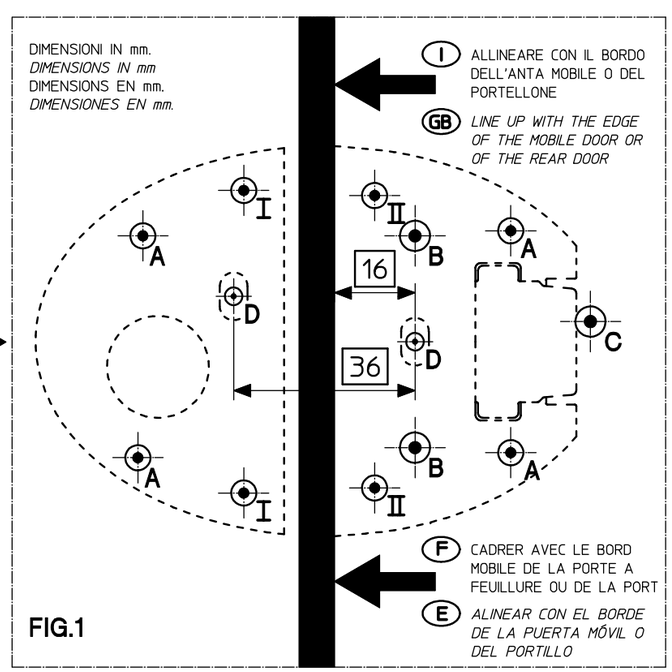

(I) ALLINEARE CON IL BORDO DELL'ANTA MOBILE O DEL PORTELLONE

(GB) *LINE UP WITH THE EDGE OF THE MOBILE DOOR OR OF THE REAR DOOR*

(F) CADRER AVEC LE BORD MOBILE DE LA PORTE A FEUILLURE OU DE LA PORT

(E) *ALINEAR CON EL BORDE DE LA PUERTA MÓVIL O DEL PORTILLO*

(F) EXECUTION DU FORAGE AVEC MODELE ADHESIF (RECOMMANDEE)
(E) *EJECUCIÓN DE LA PERFORACIÓN CON DIMA ADHESIVA (ACONSEJADA)*

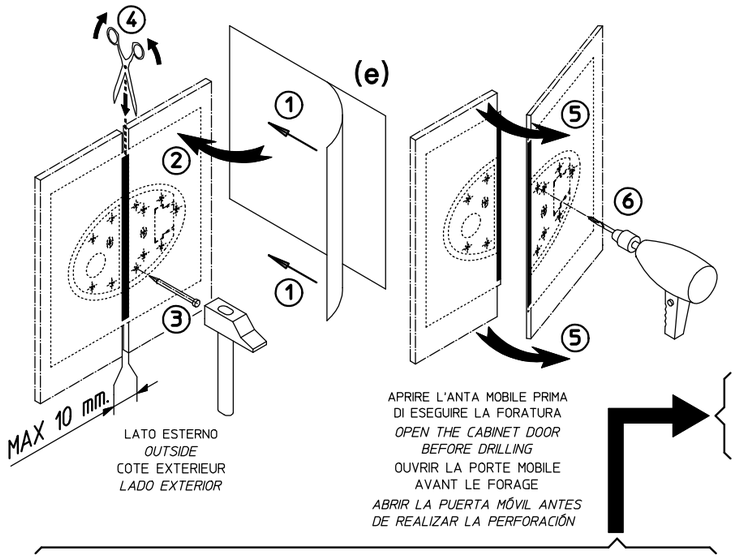

LATO ESTERNO
OUTSIDE
COTE EXTERIEUR
LADO EXTERIOR

APRIRE L'ANTA MOBILE PRIMA DI ESEGUIRE LA FORATURA
OPEN THE CABINET DOOR BEFORE DRILLING
OUVRIR LA PORTE MOBILE AVANT LE FORAGE
ABRIR LA PUERTA MÓVIL ANTES DE REALIZAR LA PERFORACIÓN

FORO *HOLE* TROU *HUECO*	Ø mm.	SERVE PER *IT IS USED FOR* SERT POUR *NECESARIO PARA*	Ø mm.
A	5	RIVETTI A STRAPPO *BLIND RIVETS* RIVETS A ARRACHEMENT *REMACHES A DESGARRO*	5 (a)/(a')
B	6	VITI *SCREWS* VIS *TORNILLOS*	M6 (b)
C	6	CAVO DI SBLOCCO D'EMERGENZA *EMERGENCY RELEASE CABLE* DISPOSITIF DE DEBLOCAGE D'EMERGENCE *CABLE DE DESBLOQUEO DE EMERGENCIA*	4 (c)
D	3,5	VITI AUTOFILETTANTI *SELF TAPPING SCREWS* VIS D'ASSEMBLAGE *TORNILLOS AUTOROSCADOS*	4,8 (d)
I	5	VITI *SCREWS* VIS *TORNILLOS*	M5 (1)
II	5	VITI *SCREWS* VIS *TORNILLOS*	M5 (1)

(I) PER INSTALLAZIONE SENZA DIMA, E' POSSIBILE EFFETTUARE FORI NON PASSANTI, PER IL FISSAGGIO DI VITI AUTOFILETTANTI CHE INCREMENTANO ULTERIORMENTE LA TENUTA DEL GRUPPO DI FISSAGGIO. (PER EFFETTUARE INSTALLAZIONI SENZA DIMA, FARE RIFERIMENTO ALLE DISTANZE DEI FORI **(FIG.1)** E ACCORCIARE LE VITI **(d)** IN FUNZIONE DELLO SPESSORE DELL'ANTA O DEL PORTELLONE)

(GB) *FOR AN INSTALLATION WITHOUT TEMPLATE, IT IS POSSIBLE TO MAKE NOT TROUGH HOLES, FOR THE FIXING OF SELF TAPPING SCREWS, THAT FURTHER INCREASES THE FASTENING UNIT HOLDING. (FOR AN INSTALLATION WITHOUT TEMPLATE, PLEASE REFER TO THE HOLES DISTANCES* **(FIG.1)** *AND SHORTEN THE SCREWS* **(d)** *ACCORDING TO THE SIDE DOOR OR REAR DOOR THICKNESS)*

(F) POUR INSTALLATION SANS MODELE, IL EST POSSIBILE D'EFFECTUER DES TROUS NON PASSANTS. POUR LA FIXATION DES VIS D'ASSEMBLAGE QUI AUGMENTENT ULTERIEUREMENT LA TENUE DU GROUPE DE FIXATION. (POUR EFFECTUER LES INSTALLATION SANS LE MODELE, SE REFERER AUX DISTANCES DES TROUS **(FIG.1)** ET RACCOURCIR LES VIS **(d)** EN FONCTION DE L'EPAISSEUR DE LA PORTE A FEUILLURE OU DE LA PORTE)

(E) *PARA INSTALACIÓN SIN DIMA, ES POSIBLE EFECTUAR HUECOS NO PASANTES, PARA LA FIJACIÓN DE TORNILLOS AUTOROSCADOS QUE AUMENTAN AÚN MÁS LA RESISTENCIA DEL GRUPO DE FIJACIÓN. (PARA EFECTUAR INSTALACIONES SIN DIMA, REFERIRSE A LAS DISTANCIAS DE LOS HUECOS* **(FIG.1)** *Y ACORTAR LOS TORNILLOS* **(d)** *EN FUNCIÓN DEL ESPESOR DE LA PUERTA O DEL PORTILLO)*

(I) FORI COMUNI AD ALTRI PRODOTTI SUL MERCATO

(GB) *SAME HOLES THAN OTHER PRODUCTS ON THE MARKET*

(F) TROUS COMUNS AUX AUTRES PRODUITS SUR LE MARCHE

(E) *HUECOS COMÚNES A OTROS PRODUCTOS EN EL MERCADO*

(I)

DOPO LA FORATURA OCCORRE :
- STACCARE LA DIMA ADESIVA
- ELIMINARE EVENTUALI BAVE SPORGENTI SUL BORDO DEI FORI
- PULIRE ACCURATAMENTE LA SUPERFICIE
- APPLICARE UN PROTETTIVO ANTIRUGGINE SUL BORDO DEI FORI PER EVITARE LA FORMAZIONE DI OSSIDO

(GB)

AFTER DRILLING IT IS NECESSARY :
- *REMOVE THE ADHESIVE TEMPLATE*
- *REMOVE ANY PROJECTING BURRS ON THE HOLES EDGE*
- *CLEAN THE SURFACE CAREFULLY*
- *APPLY A RUST PROTECTION ON THE HOLES TO PREVENT THE OXIDE FORMATION*

(F)

APRES LE FORAGE IL FAUT :
- ENLEVER LE MODELE ADHESIF
- ELIMINER LES EVENTUELLES BAVURES SAILLANTES AUX ALENTOURS DES TROUS
- NETTOYER ATTENTIVEMENT LA SUPERFICIE
- APPLIQUER UNE PROTECTION ANT-ROUILLE SUR LES TROUS POUR EVITER LA FORMATION D'OXYDE

(E)

DESPUÉS DE LA PERFORACIÓN HAY QUE :
- *DESPEGAR LA DIMA ADHESIVA*
- *ELIMINAR EVENTUALES REBABAS SALIENTES DEL BORDE DE LOS HUECOS*
- *LIMPIAR CON CUIDADO LA SUPERFICIE*
- *APLICAR UN PROTECTIVO ANTI-HERRUMBRE EN LOS HUECOS PARA EVITAR LA FORMACIÓN DE ÓXIDO*

(I) MONTAGGIO DEL GRUPPO DI FISSAGGIO
(GB) *FASTENING UNIT INSTALLATION*
(F) INSTALLATION DU GROUPE DE FIXATION
(E) *MONTAJE DEL GRUPO DE FIJACIÓN*

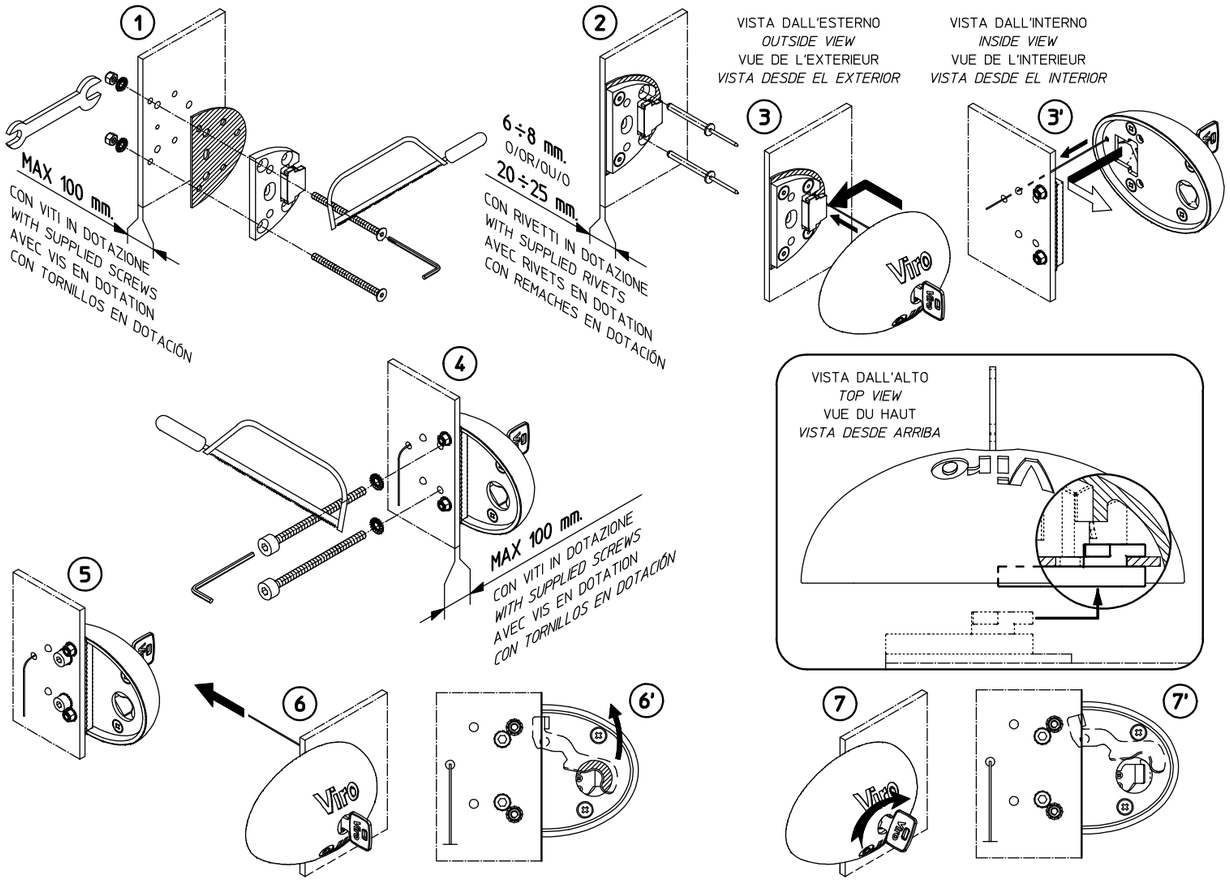

(I) A PORTELLO APERTO PROVARE LO SBLOCCO DALL'INTERNO TIRANDO IL CAVETTO : IL CATENACCIO SEMICIRCOLARE SI DEVE SOLLEVARE

(GB) *WITH THE REAR DOOR OPEN, TRY THE RELEASE FROM INSIDE BY PULLING ON THE CABLE : SEMICIRCULAR BOLT MUST LIFT UP*

(F) A PORTE OUVERTE ESSAYER LE DEBLOCAGE DE L'INTERIEUR EN TIRANT LE CABLE : LE PENE SEMI-CIRCULAIRE DOIT SE SOULEVER

(E) *CON PORTILLO ABIERTO ENTENTAR EL DESBLOQUEO DESDE EL INTERIOR TENDIENDO EL CABLE : EL CERROJO SEMICIRCULAR SE DEBE LEVANTAR*

(I) A PORTELLO APERTO PROVARE LA POSIZIONE "STATO SEMPRE APERTO" CON LA CHIAVE RUOTATA IN SENSO ORARIO FINO A BATTUTA : IL CATENACCIO SEMICIRCOLARE E' SOLLEVATO

(GB) *WITH THE REAR DOOR OPEN, TRY POSITION "ALWAYS OPEN" WITH THE KEY TURNED CLOCKWISE TILL TO STOP : SEMICIRCULAR BOLT IS LIFTED*

(F) A PORTE OUVERTE ESSAYER LA POSITION "TOUJOURS OUVERT" AVEC LA CLE TOURNEE EN SENS HORAIRE JUSQU'EN BUTEE : LE PENE SEMI-CIRCULAIRE EST SOULEVE

(E) *CON PORTILLO ABIERTO ENTENTAR LA POSICION "CERRADURA SIEMPRE ABIERTA" CON LA LLAVE GIRADA EN SENTIDO HORARIO HASTA EL CIERRE : EL CERROJO SEMICIRCULAR ESTÁ LEVANTADO*

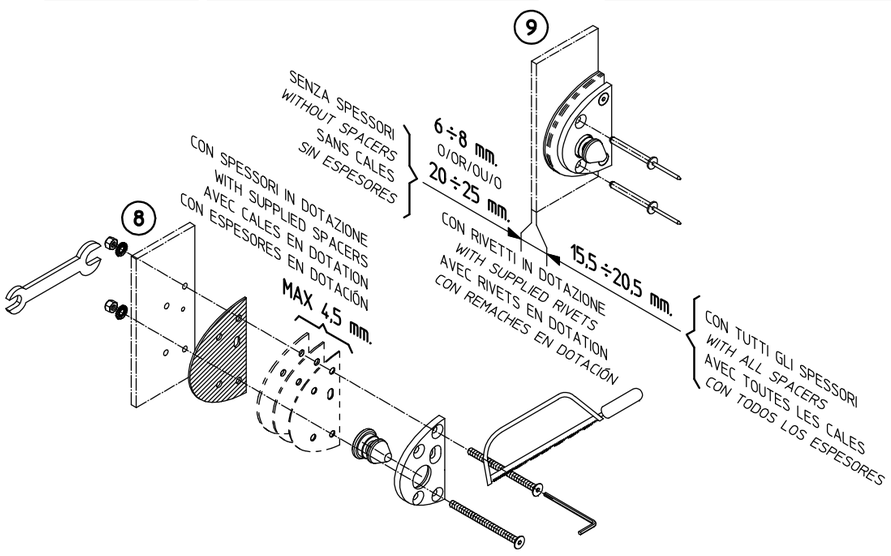

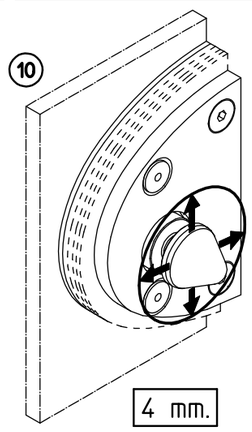

(I) TOLLERANZA SPOSTAMENTI FRA LE ANTE

(GB) *SHIFTS TOLERANCE BETWEEN THE DOORS*

(F) TOLERANCE DES DEPLACEMENTES ENTRE LES PORTES

(E) *TOLERANCIA DESPLAZAMIENTOS ENTRE LAS PUERTAS*

(I) SISTEMAZIONE DEL CAVO DI SBLOCCO DALL'INTERNO
(GB) *RELEASE CABLE PLACEMENT FROM INSIDE*
(F) LOGEMENT DU DISPOSITIF DE DEBLOCAGE A L'INTERIEUR
(E) *COLOCACIÓN DEL CABLE DE DESBLOQUEO DESDE EL INTERIOR*

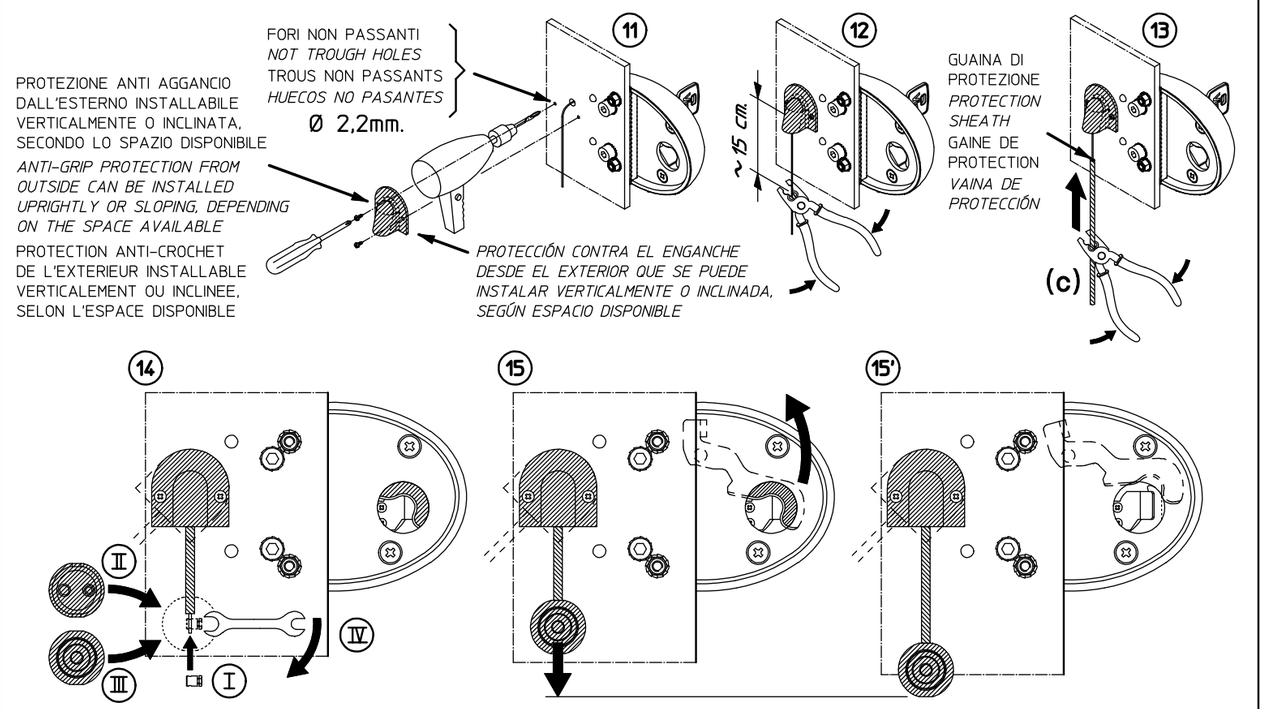

(I) N.B. : DAL MOMENTO CHE IL "VAN LOCK" SI CHIUDE SENZA BISOGNO DI USARE LA CHIAVE, PRESTARE ATTENZIONE A NON LASCIARE INAVVERTITAMENTE LE CHIAVI ALL'INTERNO DEL VANO DI CARICO QUANDO SI CHIUDE IL PORTELLONE

(GB) *NOTE : SINCE "VAN LOCK" CAN BE CLOSED WITH NO USE OF THE KEY, BE CAREFUL NOT TO LEAVE INADVERTENTLY THE KEYS INSIDE THE CARGO AREA WHEN YOU CLOSE THE REAR DOOR*

(F) N.B. : DU MOMENT QUE LE "VAN LOCK" SE VERROUILLE SANS BESOIN D'UTILISER LA CLE, IL FAUT FAIRE ATTENTION A NE PAS LAISSER PAR INADVERTANCE LES CLES A L'INTERIEUR DU COMPARTIMENT DE CHARGEMENT QUAND LA PORTE SE FERME

(E) *N.B. : YA QUE EL "VAN LOCK" CIERRA SIN NECESIDAD DE UTILIZAR LA LLAVE. PONER CUIDADO DE NO DEJAR INVOLUNTARIAMENTE LAS LLAVES AL INTERIOR DEL ESPACIO DE CARGA CUANDO SE CIERRA EL PORTILLO*

(I) SOSTITUZIONE DEL CILINDRO
(GB) *CYLINDER REPLACEMENT*
(F) REMPLACEMENT DU CYLINDRE
(E) *SUSTITUCIÓN DEL CILINDRO*

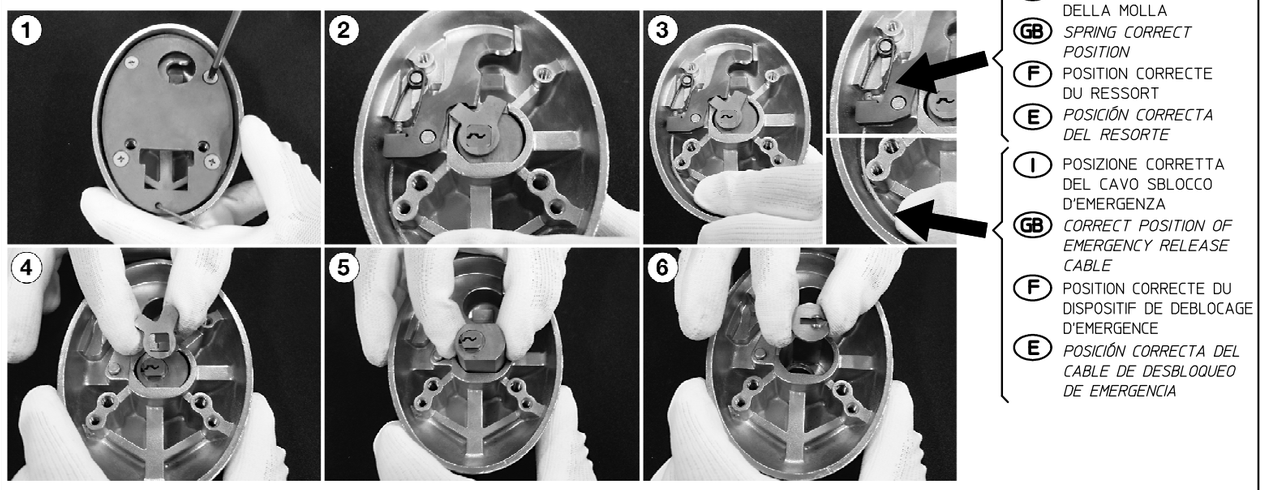

(I) POSIZIONE CORRETTA DELLA MOLLA
(GB) *SPRING CORRECT POSITION*
(F) POSITION CORRECTE DU RESSORT
(E) *POSICIÓN CORRECTA DEL RESORTE*

(I) POSIZIONE CORRETTA DEL CAVO SBLOCCO D'EMERGENZA
(GB) *CORRECT POSITION OF EMERGENCY RELEASE CABLE*
(F) POSITION CORRECTE DU DISPOSITIF DE DEBLOCAGE D'EMERGENCE
(E) *POSICIÓN CORRECTA DEL CABLE DE DESBLOQUEO DE EMERGENCIA*

(I) PER IL MONTAGGIO DEL NUOVO CILINDRO RIPETERE LE FASI IN SENSO INVERSO (DA 6 A 1)

(GB) *FOR NEW CYLINDER INSTALLATION REPEAT STEPS IN REVERSE ORDER (6 TO 1)*

(F) POUR LE MONTAGE DU NOUVEAU CYLINDRE REPETER LES PHASES EN SENS INVERSE (DE 6 A 1)

(E) *PARA EL MONTAJE DEL NUEVO CILINDRO REPETIR LAS FASES EN SENTIDO CONTRARIO (DE 6 A 1)*

LATO DA APPLICARE SEMPRE SULL'ANTA CHE FA DA BATTUTA (NELLE PORTE POSTERIORI) O SULLA PARTE FISSA SUL FIANCO DEL VANO DI CARICO (NELLA PORTE LATERALI SCORREVOLI)

SIDE TO BE ALWAYS APLLIED ON THE BEAT DOOR (IN REAR DOORS) OR ON THE FIXED SIDE OF THE CARGO AREA (IN SIDE SLIDE DOORS)

COTE A INSTALLER TOUJOURS SUR LA PORTE A FEUILLURE (DANS LES PORTES ARRIERES) OU SUR LA PARTIE FIXE SUR LE COTE DU COMPARTIMENT DE CHARGEMENT (SUR LES PORTES COULISSANTES)

LADO POR APLICAR SIEMPRE EN LA PUERTA QUE ABRE (EN LAS PUERTAS POSTERIORES) O EN LA PARTE FIJA EN EL LADO DEL COMPARTIMIENTO DE CARGA (EN LAS PUERTAS LATERALES CORREDERAS)

DIMA IN SCALA 1:1 DA USARE PER L'INSTALLAZIONE DIMENSIONI IN mm.

DIMA 1:1 SCALE TO BE USED FOR THE INSTALLATION DIMENSIONS IN mm

MODELE SUR ECHELLE 1:1 A UTILISER DURANT L'INSTALLATION DIMENSIONS EN mm.

DIMA REDUCIDA 1:1 POR UTILIZAR EN LA INSTALACIÓN DIMENSIONES EN mm.

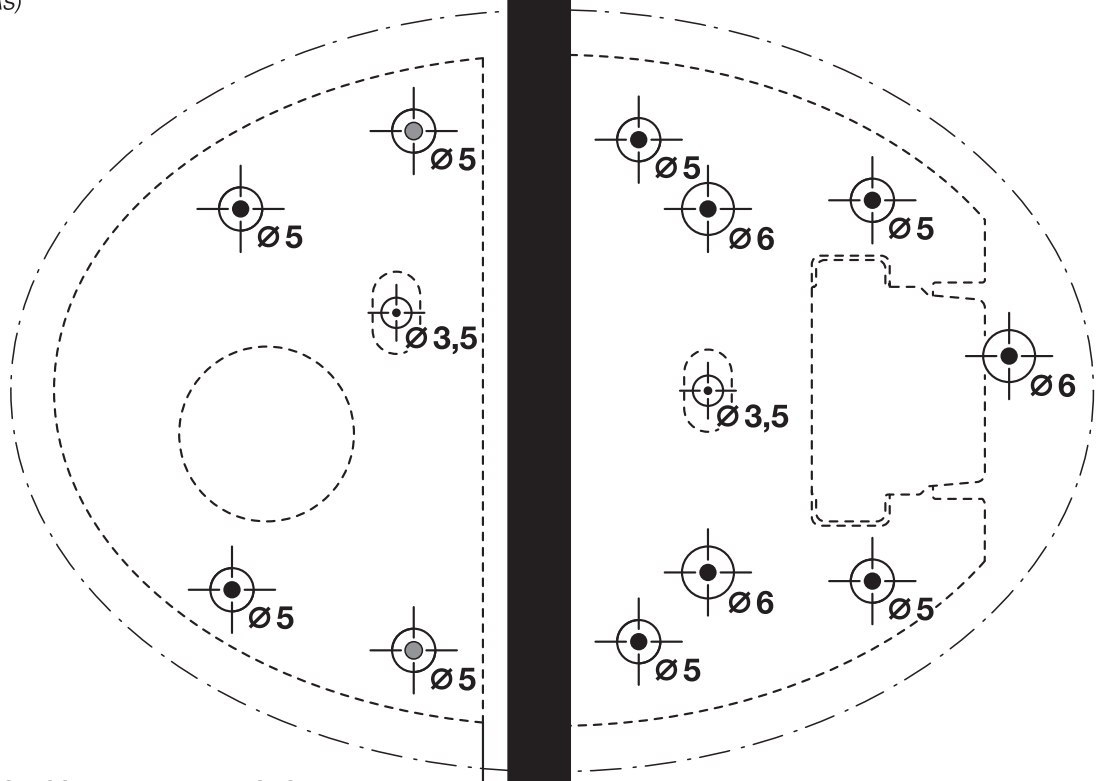

FORI COMUNI AD ALTRI PRODOTTI SUL MERCATO

SAME HOLES THAN OTHER PRODUCTS ON THE MARKET

TROUS COMMUNS AUX AUTRES PRODUITS SUR LE MARCHE

PERFORACIONES COMUNES A OTROS PRODUCTOS EN EL MERCADO

20422249400000 Rev.1 - 10/13